ТД «Резонанс-Трейд»

POS-терминал VariPOS-715

Инструкция по установке и настройке

Версия 1.0

2013

Оглавление

1. Комплект поставки 3

2. Основные технические характеристики 4

3. Описание терминала 6

4. Подключение и установка терминала 7

4.1 Установка настенного крепления 7

4.2 Подключение интерфейсных разъёмов 10

4.3 Установка драйвера для Touch-Screen 11

4.3.1 Windows 11

4.3.2 DOS 20

5. Ремонт и обслуживание 22

5.1 Разборка терминала для доступа к материнской плате 22

5.2 Установка/замена жесткого диска 24

5.3 Установка/замена считывателя карт 25

6. Описание материнской платы 28

6.1 Описание разъёмов платы 29

6.2 Установка перемычек 30

1. Комплект поставки

	Терминал VariPOS 715
	Блок питания
	Кабель питания
	Кабель для дополнительного порта RS-232 (COM)
	Диск с драйверами
	Крепление VESA (опционально)

2. Основные технические характеристики

Характеристика	Значение
Процессор	Intel Atom D510 (Pineview Dual Core) 1.66GHz, Кэш L2 - 1MB
Чипсет	Intel Pineview + ICH8M
ОЗУ	1 x SO-DIMM DDRII 667, 2GB (максимум 2GB)
Экран	15” (38.1 см.), разрешение 1024x768, Touch-Screen (резистивный)
Хранение данных	HDD SATA 2.5” 320 GB + слот Compact Flash
Звук	Realtek HD Audio
Сеть	1GBit Intel 82567V Adapter
Периферия	1x Порт кассового ящика RJ-11 (12V) 1x Gibabit Ethernet RJ-45 (8P8C) 4x USB 2.0 5x RS232(COM): 2-внешние, 1-доплнительный,1-используется Touch-Screen,1-опционально под считыватель карт или iButton 1x PS/2 (клавиатура) 1x LPT DB25 1x VGA (опционально) 2x Audio динамик (2W)
Порты расширения	1x Mini-PCI-E Slot Audio (микрофон, наушники, опционально)
Поддержка операционных систем	Win32 (начиная с XP), Win64 (начиная с XP), Linux(Fedora), DOS
Питание	Внешний БП , 80 W, 12VDC 6.6 max
Размеры	370 x 287 x 55mm

Вес	4.7 Kg
Внешнее крепление	VESA 100x100mm
Материал корпуса	Алюминий, защитная крышка - пластик
Считыватель магнитных карт	PS/2 (3 дорожки)
Диапазон робочих температур, влажность	0C ~ 40C, 10% ~ 90% RH

3. Описание терминала

POS-терминал VariPOS-715 имеет алюминиевый корпус с защитой от попадания влаги, и может быть в двух вариантах установки: настольной и настенной. Терминал так же комплектуется встроенным считывателем магнитных карт, и опционально дополнительным монитором и/или дисплеем клиента.

Настольный вариант

Настенный вариант

4. Подключение и установка терминала

4.1 Установка настенного крепления

При необходимости терминал может оснащаться настенным креплением VESA размере 100x100 мм. Для установки такого крепления необходимо снять настольное крепление терминала. Для этого:

1. Снимите верхнюю защитную крышку терминала

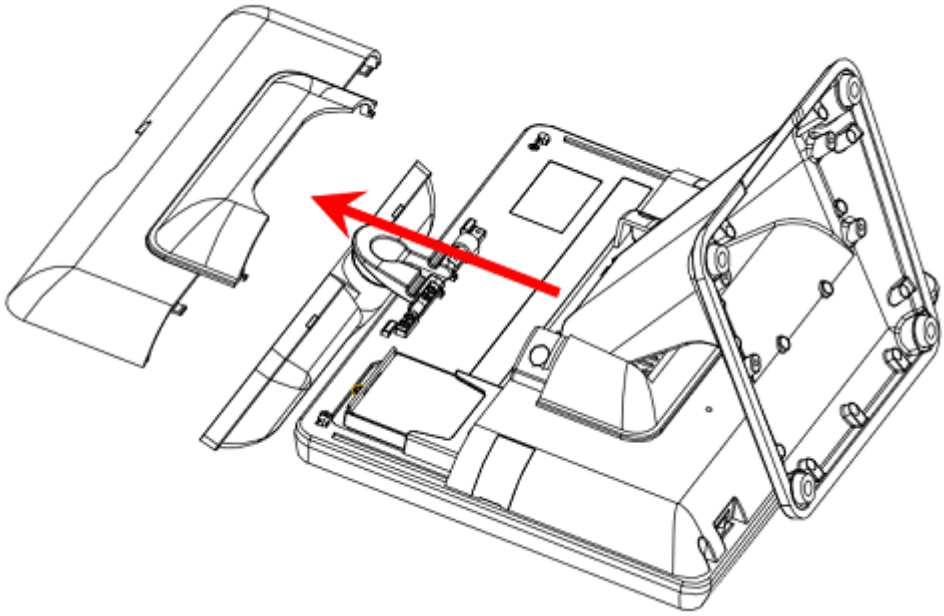

2. Открутите фиксирующие болты пластиковой крышки нижней части пластиковой защитной крышки, и снимите её.

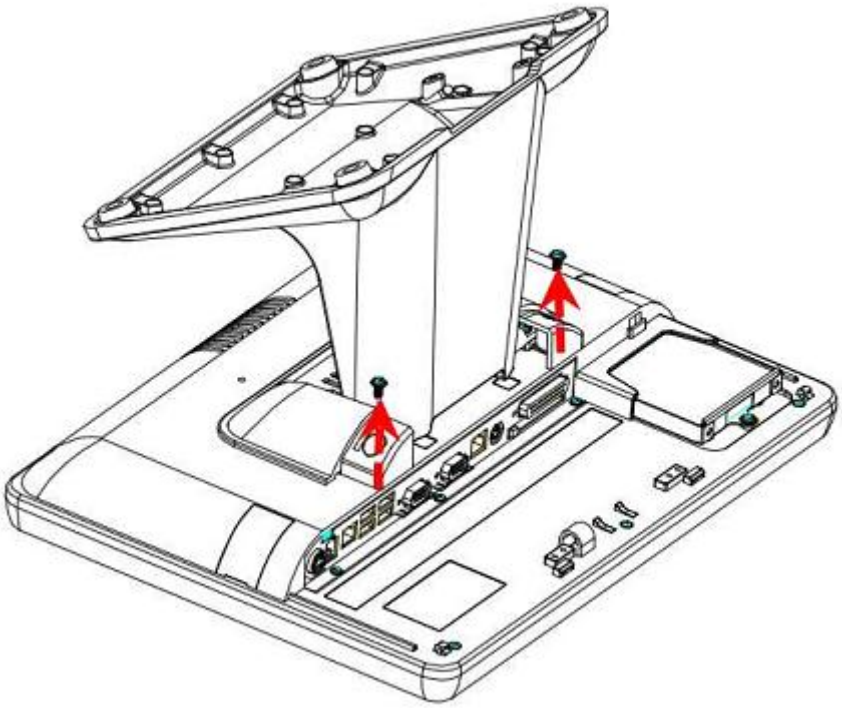

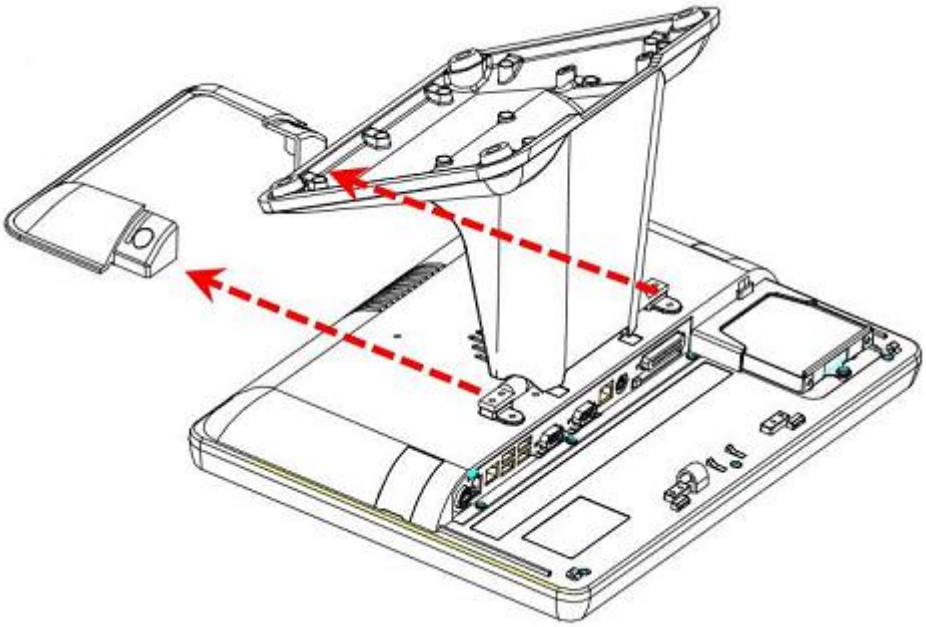

3. Открутите четыре болта, удерживающих настольное крепление терминала, и уберите это крепление

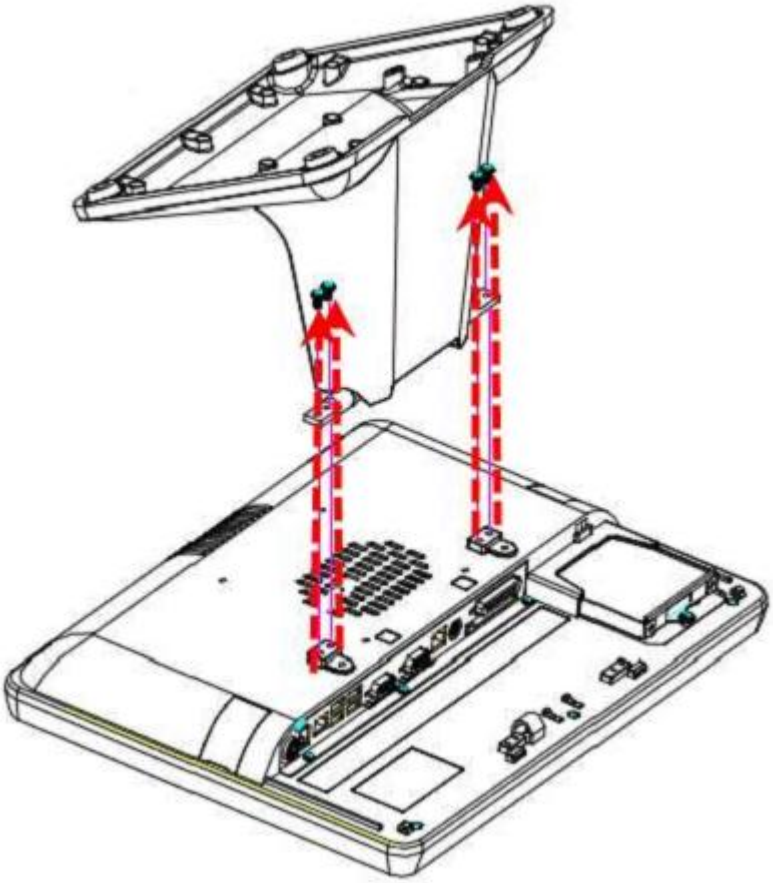

4. Установите VESA крепление на корпус терминала, и на стену.

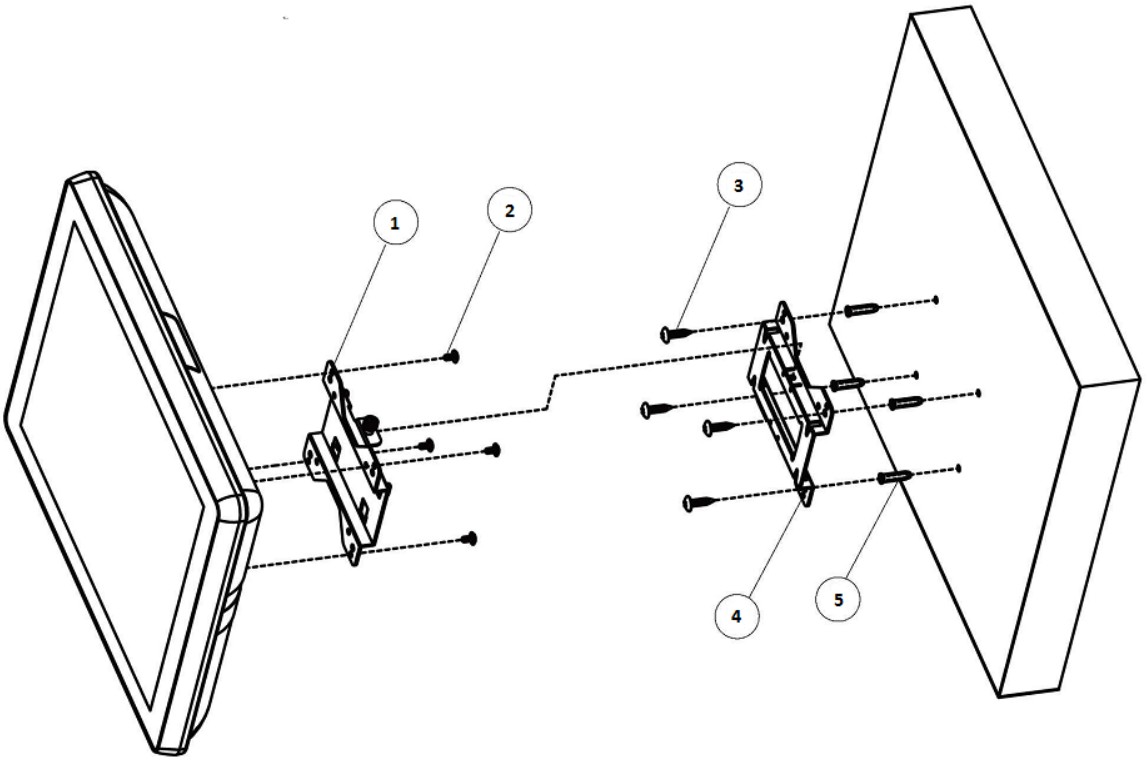

5. Зафиксируйте крепление с помощью ручного зажима на VESA креплении.

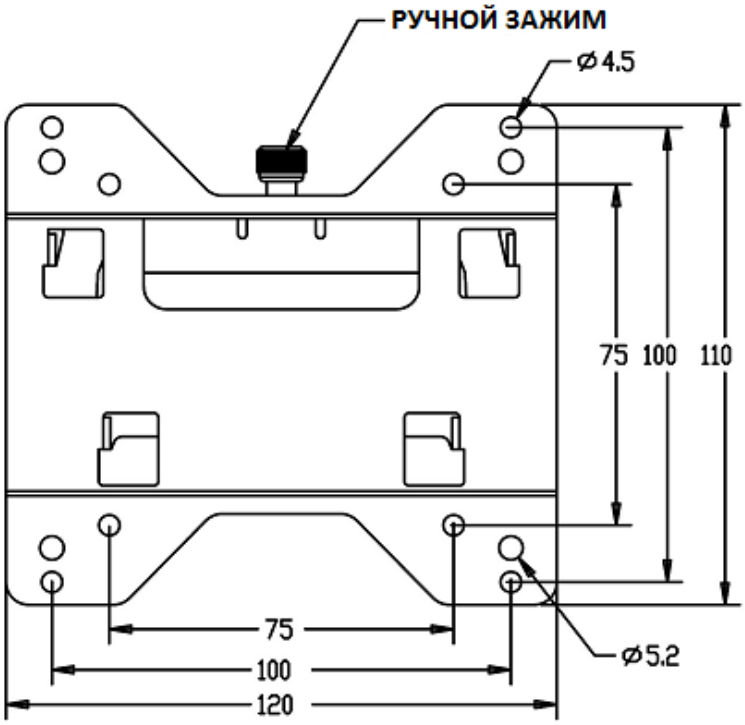

4.2 Подключение интерфейсных разъёмов

Для подключения интерфейсных разъёмов терминала необходимо снять верхнюю защитную пластиковую крышку терминала.

Под крышкой расположены разъёмы подключения интерфейсов.

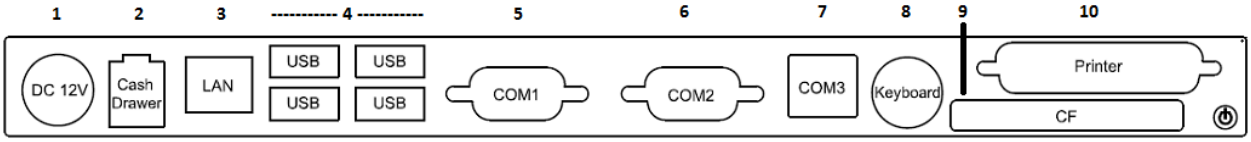

Схема разъёмов

Описание разъёмов терминала:

1	Питание
2	Кассовый ящик
3	Сеть
4	USB
5	COM1
6	COM2
7	COM3
8	Клавиатура
9	Разъём для Compact Flash карт
10	LPT-порт принтера

4.3 Установка драйвера для Touch-Screen

Touch-Screen терминала VariPOS-715 имеет интерфейс RS232(COM) и подключен непосредственно к материнской плате терминала, и использует COM6.

4.3.1 Windows

Запустите установку драйвера для вашей версии Windows.

Отметьте флажок, если используется PS/2 Touch-Screen (по умолчанию-нет) .

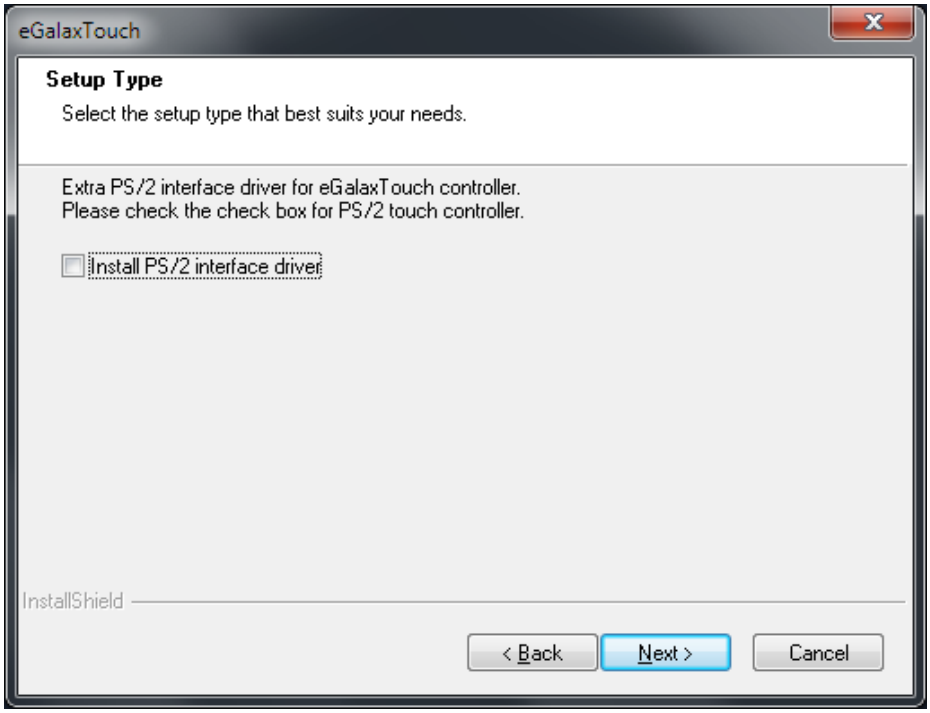

Отметьте флажок, если используется RS232 Touch-Screen (по умолчанию - да) .

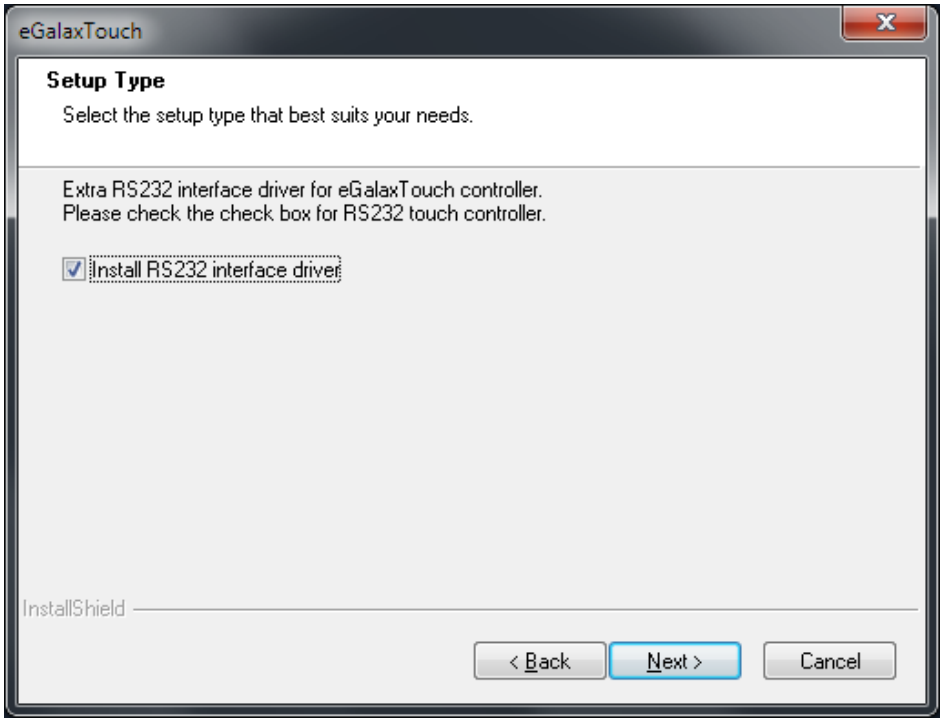

Выберите, предлагать ли каливровать тач-скрин при:

- Каждой перезагрузке компьютера
- Следующей перезагрузке

- Не калибровать

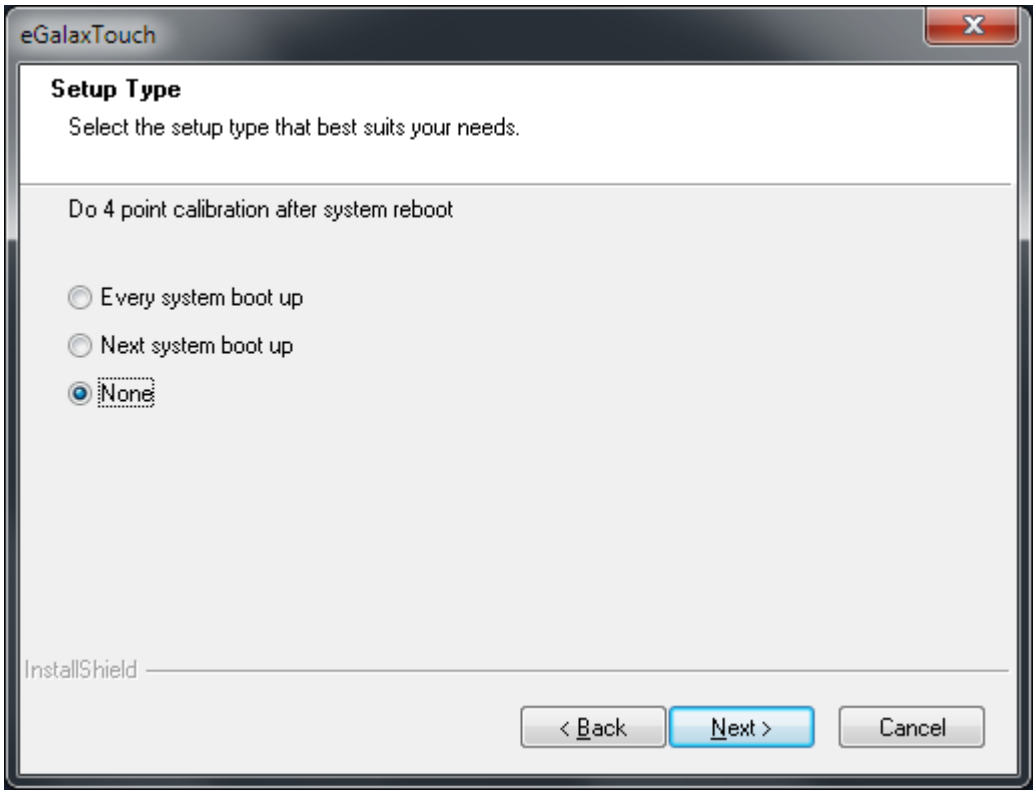

Выберите, если необходима поддержка использования нескольких мониторов.

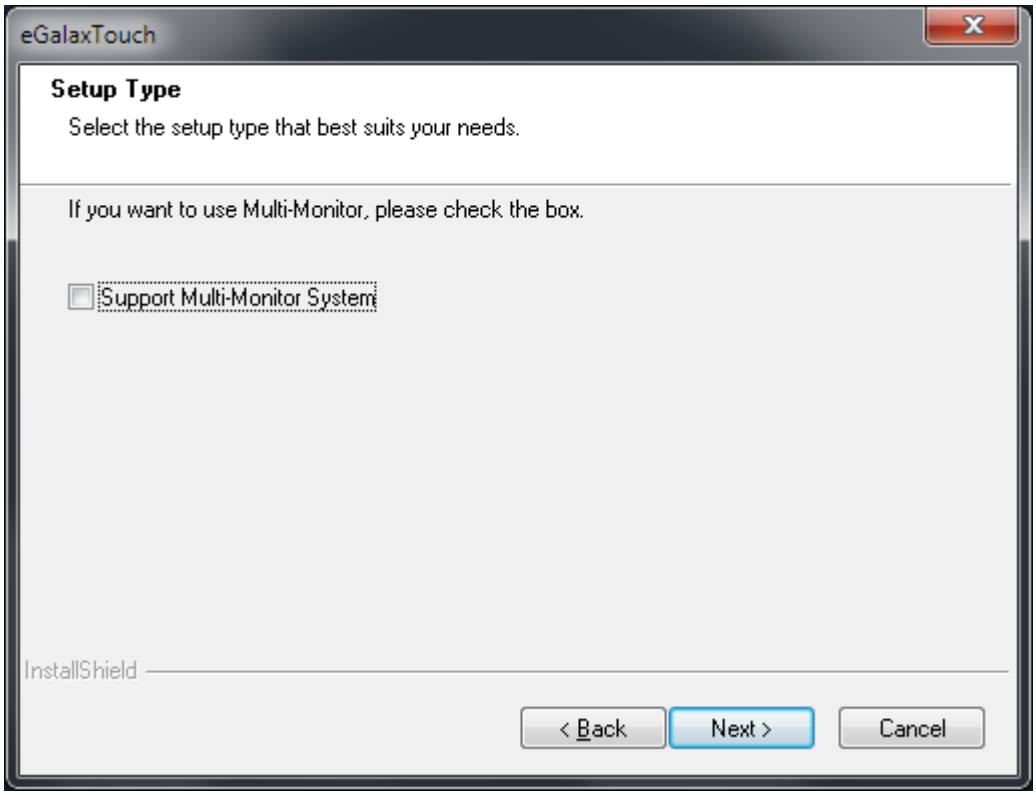

Укажить путь для установки.

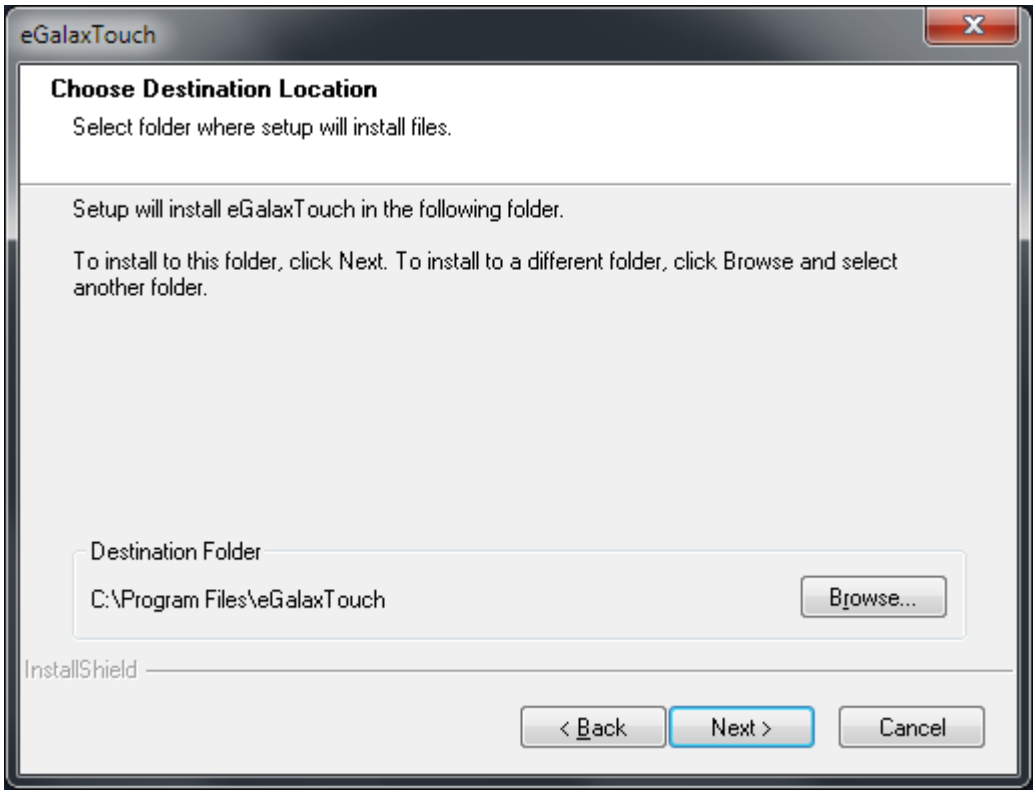

Укажите, помещать ли значок на рабочий стол.

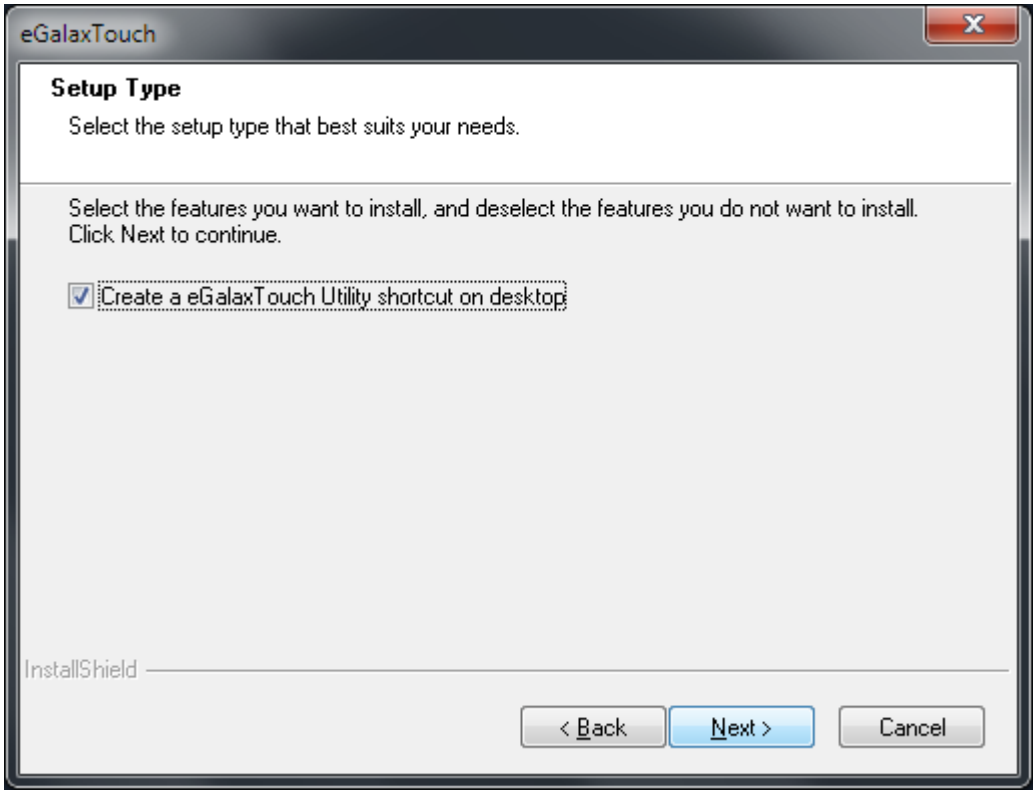

<u>Описание настроек драйвера:</u>

Вкладка General:

- Monitor mapping – настройка поддержки нескольких мониторов

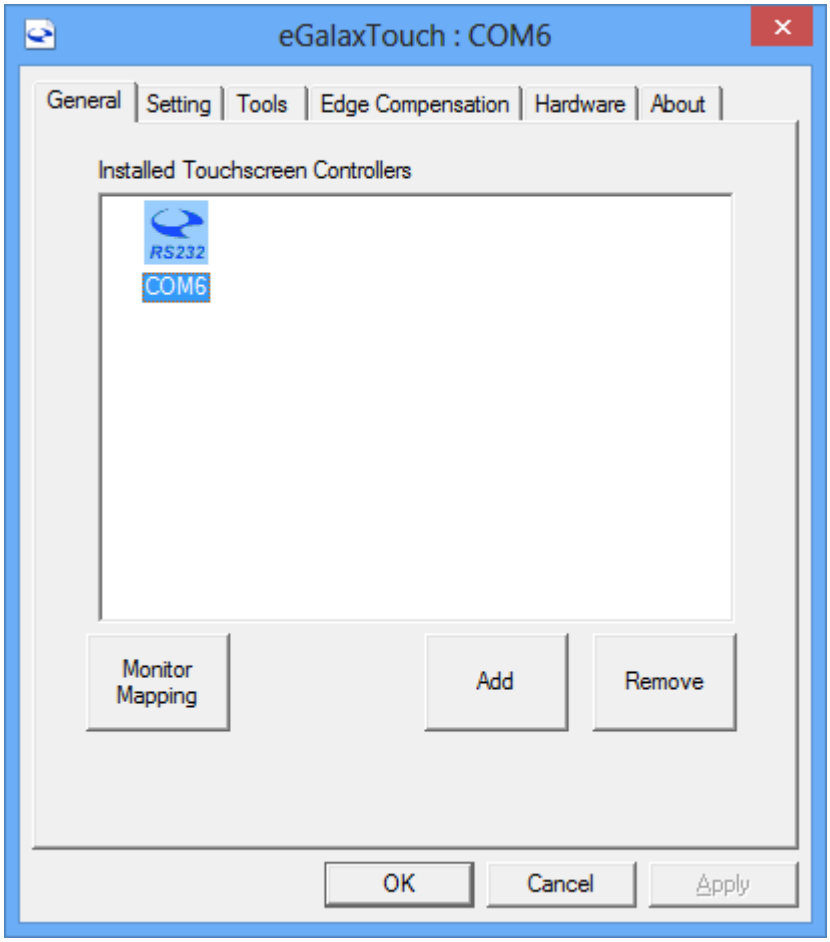

Вкладка Settings:

- Beep on touch – звук при касании
  - Frequency – частота звука
- Beep on release – звук после касания
  - Duration – длительность звука
- Beep on system beep – звук из системного динамика (PC-speaker)
- Beep from sound card – звук из аудио-устройства windows
- Linerization Style – тип линеризации
  - 9 points – по 9 точкам
  - 25 points – по 25 точкам
- Double click time – время двойного щелчка

- Double click erea – область двойного щелчка

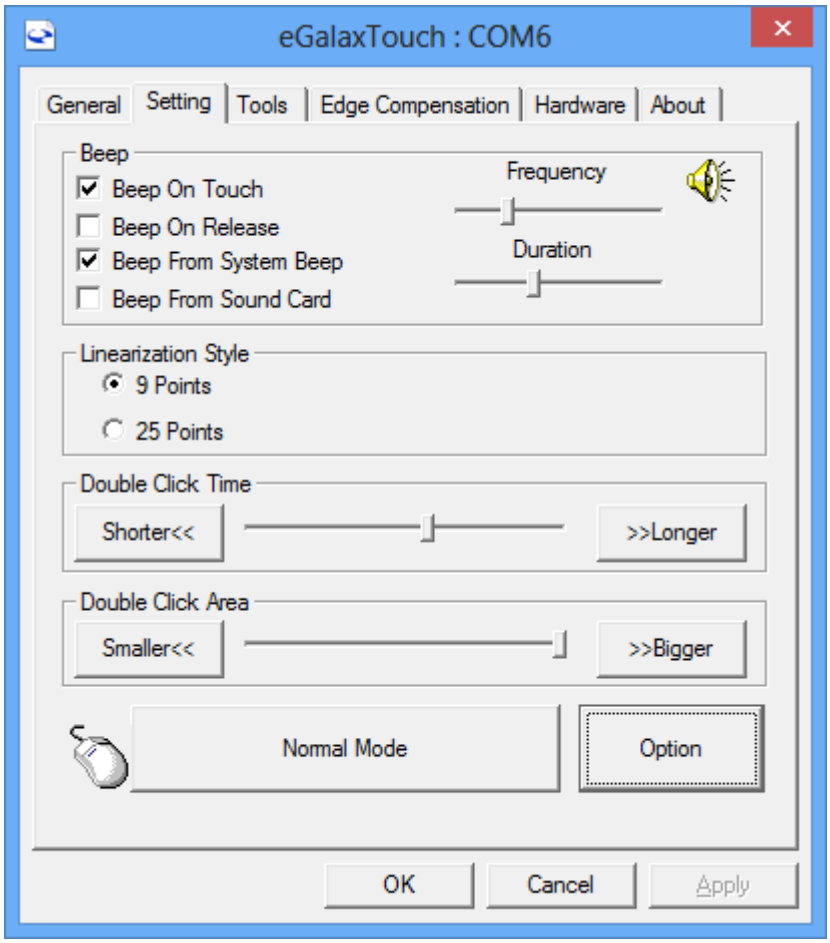

- Режимы эмуляции мыши
  - Normal mode – обычный режим
  - Click on touch – нажимать левую кнопку при касании
  - Click on release - нажимать левую кнопку после касания
  - Click on touch without mooving cursor - нажимать левую кнопку при касании, не отображая курсор
  - Click on release without mooving cursor - нажимать левую кнопку после касания, не отображая курсор
  - Desktop mode – режим рабочего стола – при касании перемешается курсор, но не нажимается левая кнопка.
- Option (дополнительное окно):

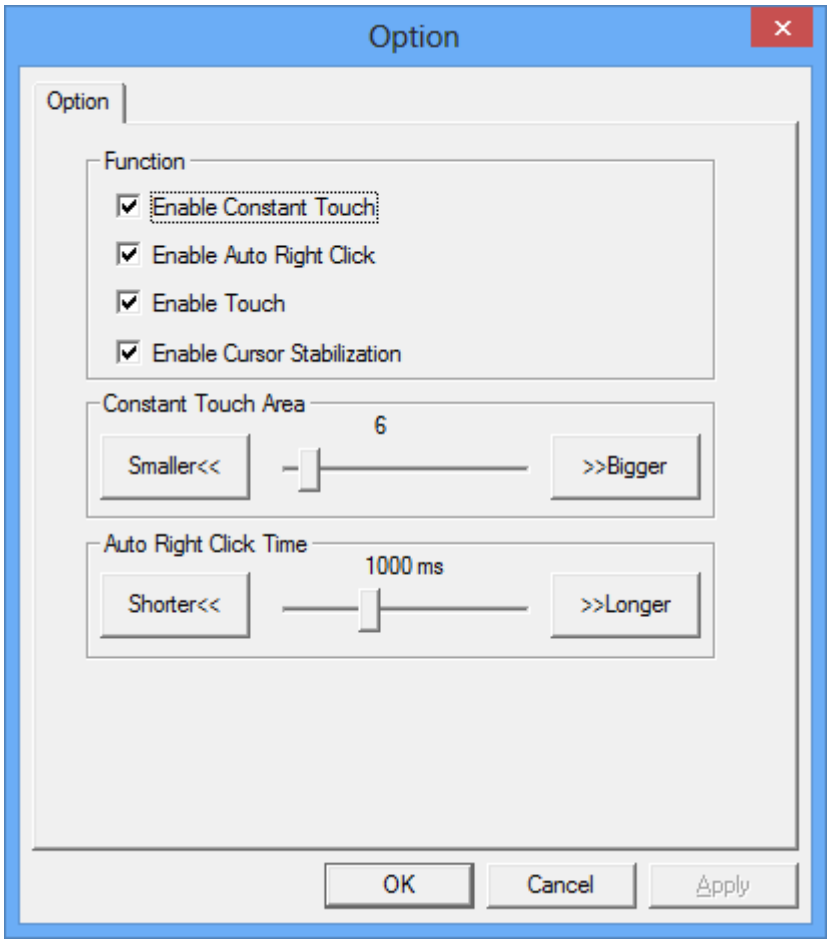

- Enable constant touch
- Enable right click – разрешить использование правой кнопки (нажать и удерживать в нажатьм положении = нажатие правой кнопки мыши.
- Enable cursor stabilization – включить стабилизацию курсора (рекомендуется)
- Constant touch erea
- Auto right click time – время до нажатия правой кнопки, от момента касания

Вкладка Tools:

- 4 Points calibration – калибрация по 4 точкам
- Clear and calibrate – очистить настройки, и выполнить калибрацию
- Linerization - лайнеризация
- Draw test – проверка калибрации с помощью рисования на экране

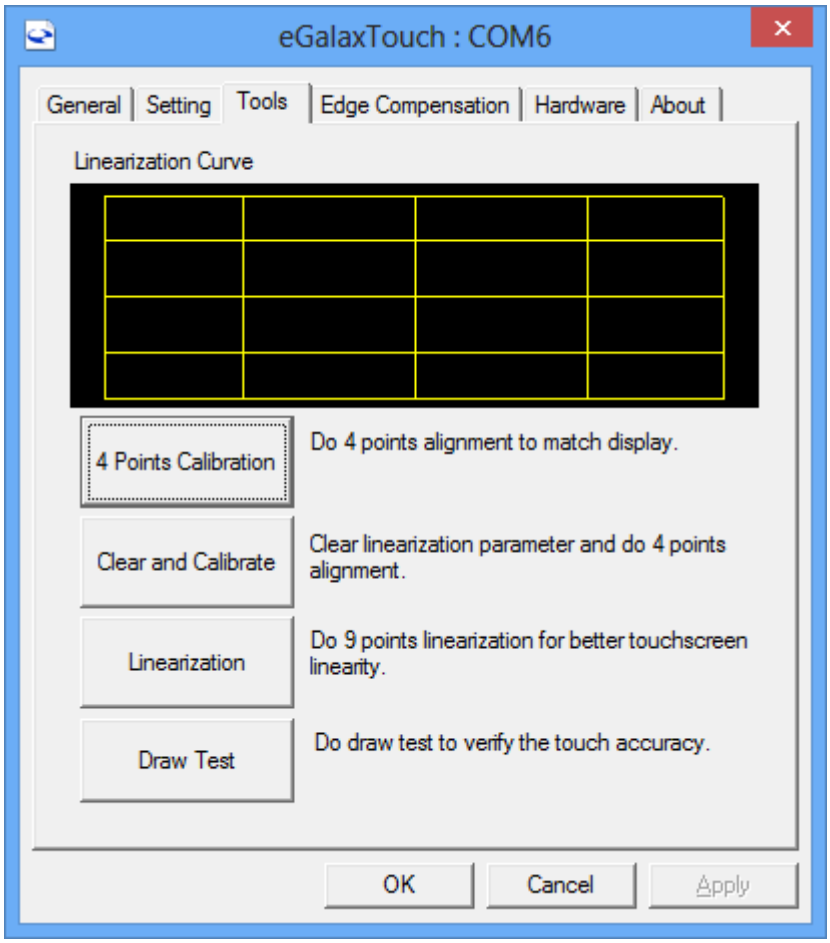

Вкладка Edge Compensation – установки компенсации отклоенний по углам Touch Screen (если тач-скрин работает неправитьно или неточно по углам, или повреждён)

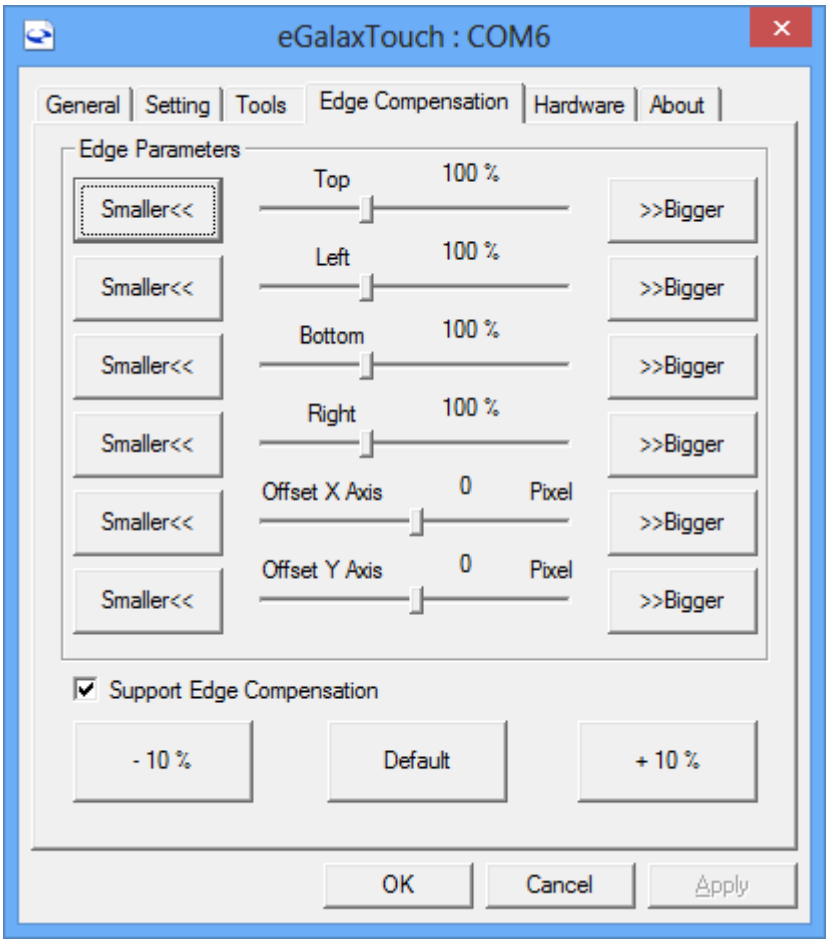

Вкладка Hardware>Hardware settings:

- Sensitivity – уровень чувствительности к нажатию.
- Delay time – время частоты опроса нажатий.
- Reset all of thr control parametrs to factory default settings – сброс аппаратной части до заводских настроек.

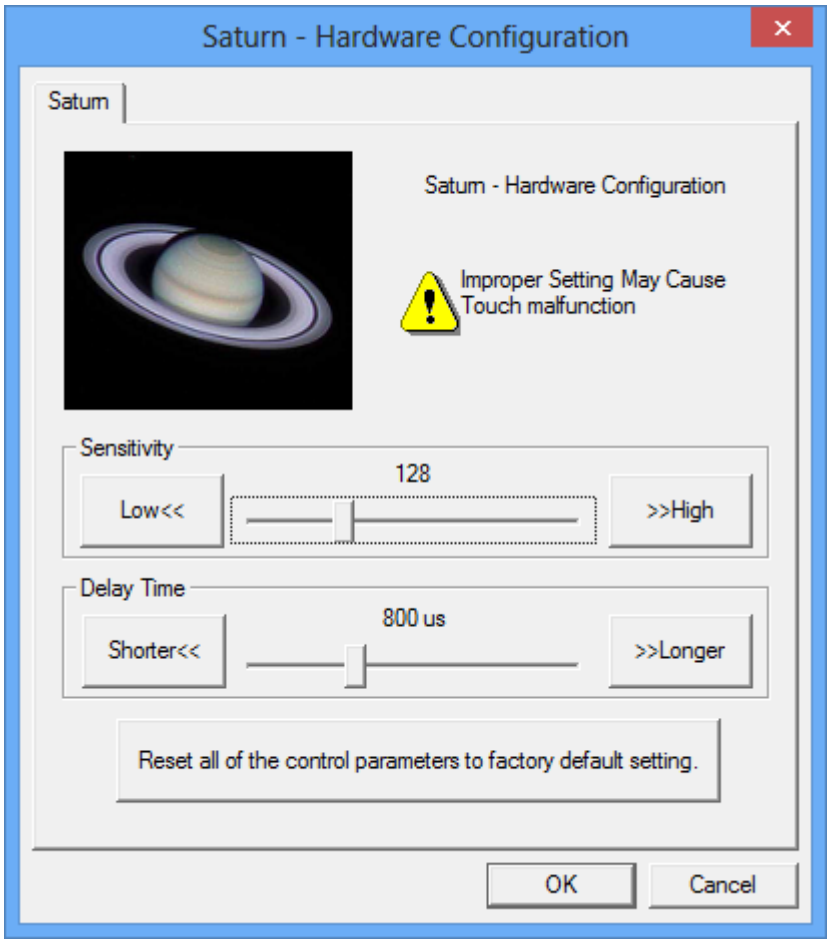

4.3.2 DOS

Для установки драйвера Touch-Screen под MS-DOS выполните следующее:

- Запустите INSTALL.BAT с параметром пути установки (например “INSTALL.BAT C:\”). Установщик создаст на диске C: директорию “TOUCHKIT”, и модифицирует AUTOEXEC.BAT, при этом создаётся резервная копия C:\AUTOEXEC.TKT.
- Чтобы использовать COM6 допишите/измените строку в AUTOEXEC.BAT:

  SET TKT1=2F0 10.

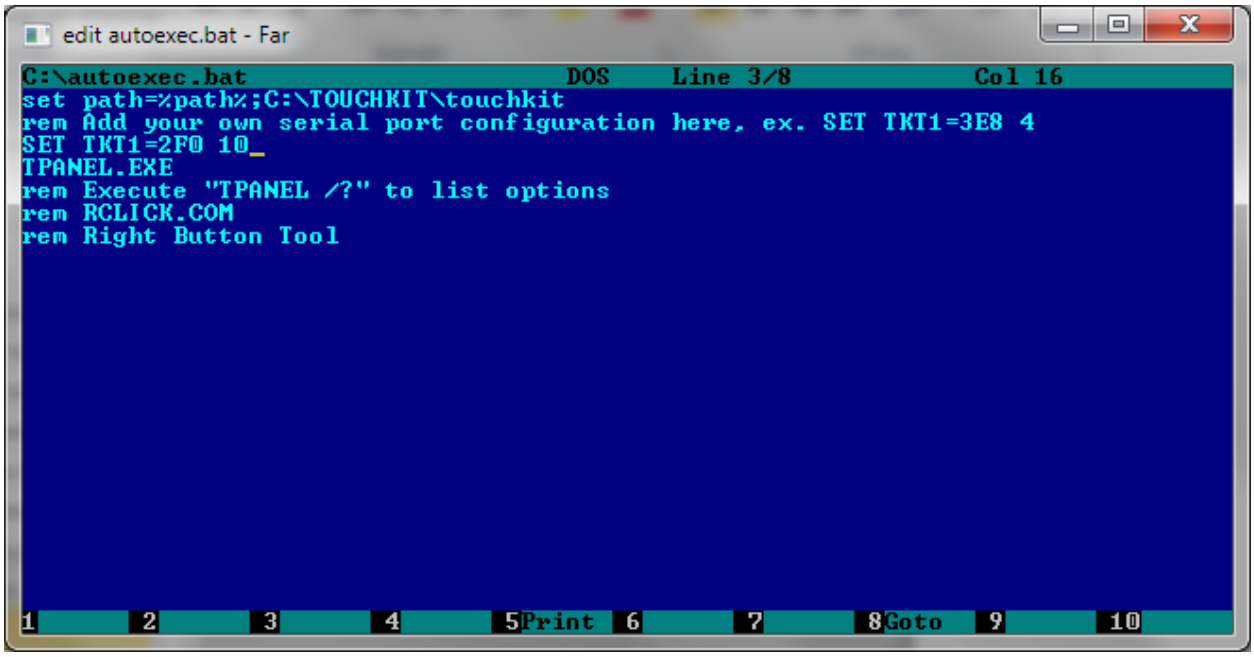

- Если необходима правая кнопка иыши, в AUTOEXEC.BAT уберите «REM» в строке «REM RCLICK.COM»
- Перезагрузите компьютер.

Описание файлов в директории с драйвером

TPANEL.EXE -Драйвер

TKTEST.EXE -служебная программа, часть драйвера

TKCFG.EXE - служебная программа, часть драйвера

TPANEL.INI -файл конфигурации (создаётся TPANEL.EXE автоматически)

TP4PCAL.EXE -программа для калибрации по 4 точкам

TP25PCAL.EXE -программа для калибрации по 25 точкам

TPDRAW.EXE -тестирование Touch-Screen

RCLICK.COM -утилита для эмуляции правой кнопки

5. Ремонт и обслуживание

5.1 Разборка терминала для доступа к материнской плате

1. Снимите защитную крышку терминала

2. Извлеките жесткий диск

3. Открутите фиксирующие болты пластиковой крышки нижней части пластиковой защитной крышки, и снимите её.

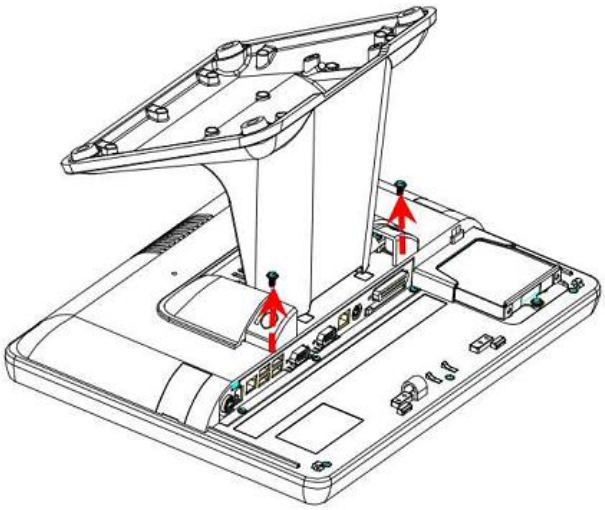

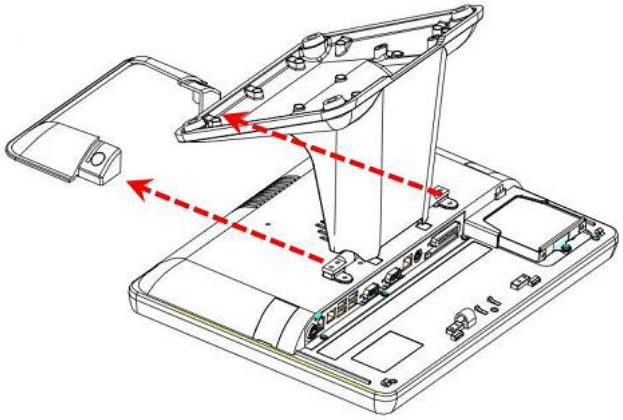

4. Открутите четыре болта, удерживающих настольное крепление терминала, и уберите это крепление

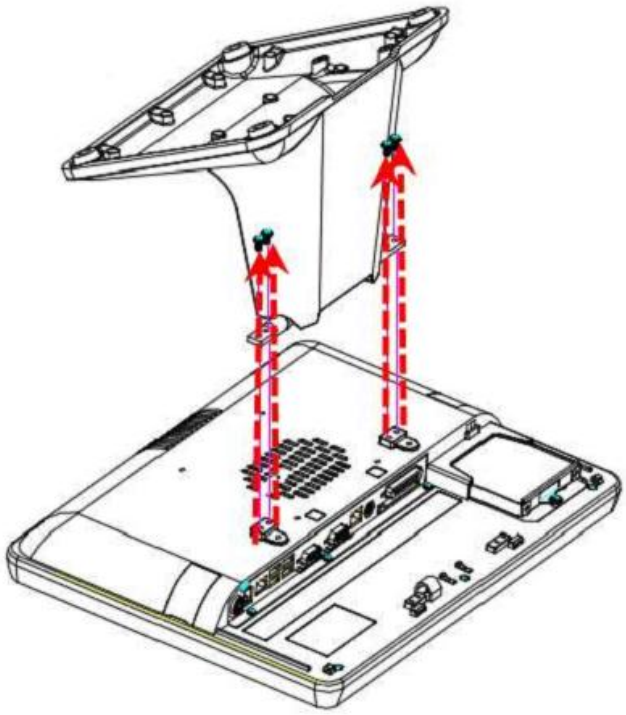

5. Отсоедините считыватель карт и/или заглуши для установки считывателя

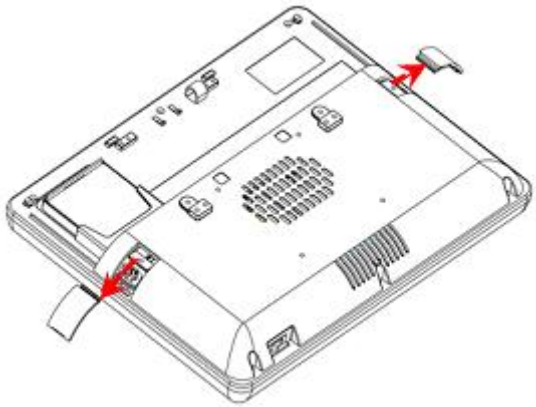

6. Выкрутите фиксирующие крышку болты (8 штук), и снимите заднюю панель движением вверх

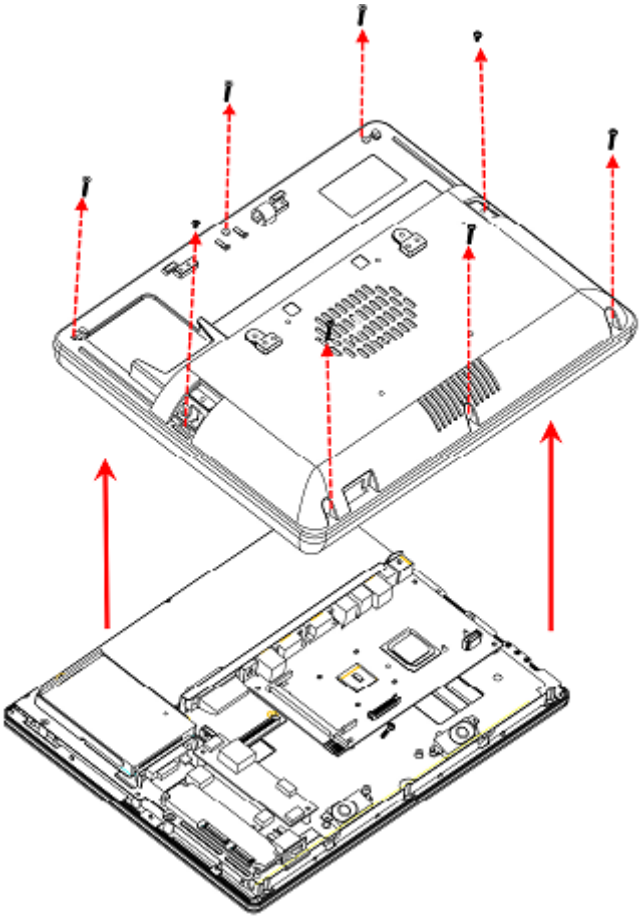

5.2 Установка/замена жесткого диска

1. Снимите защитную крышку терминала

2. Открутите фиксирующий болт, и извлеките жесткий диск из слота.

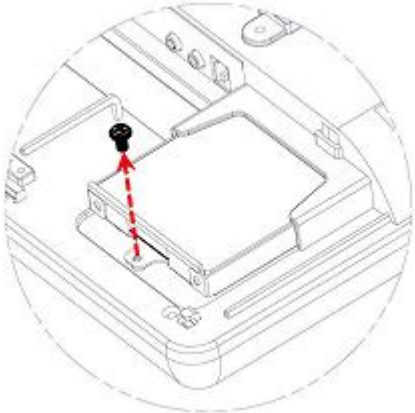

3. Извлеките жесткий диск из крепления, открутив четыре крепёжных болта. Диск устанавливается в крепление лицом вверх.

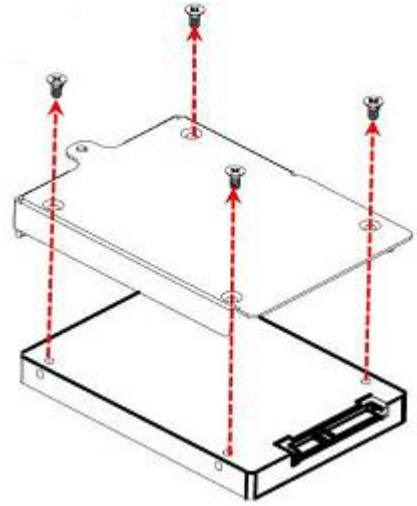

5.3 Установка/замена считывателя карт

1. Откройте заглушку для считывателя карт с правой стороны терминала

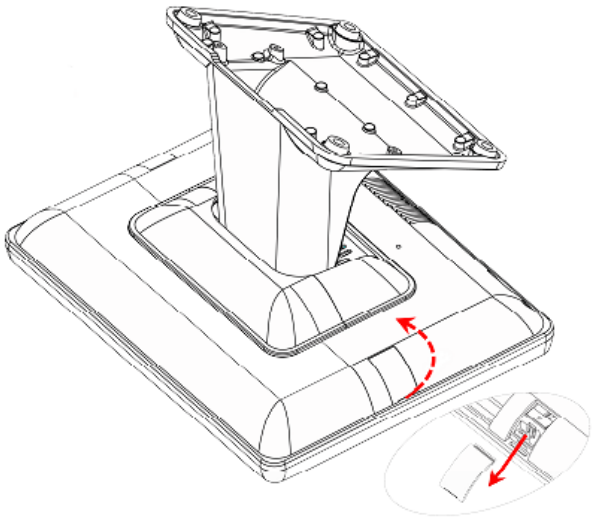

2. Подключите считыватель к интерфейсному разъёму

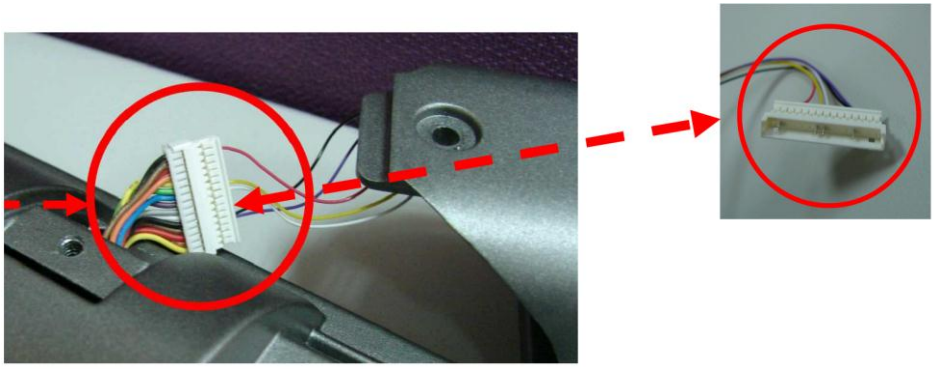

3. Установите считыватель и закрутите крепёжным болтом.

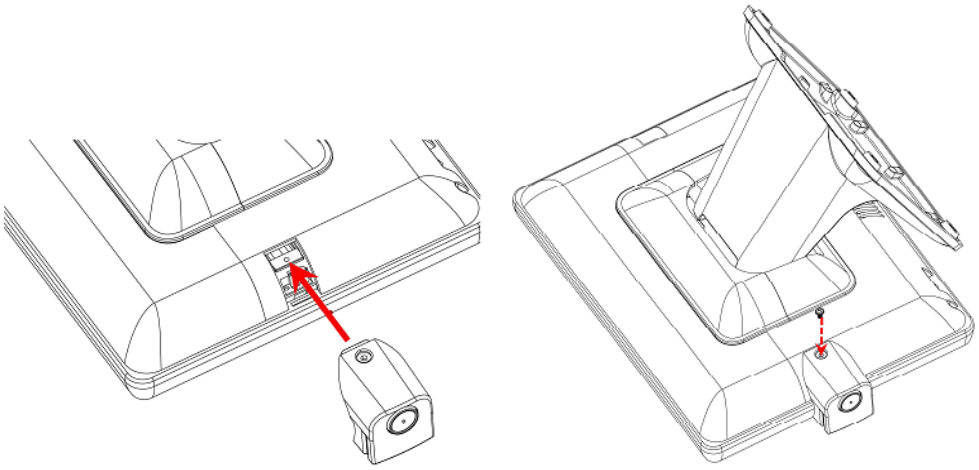

6. Описание материнской платы

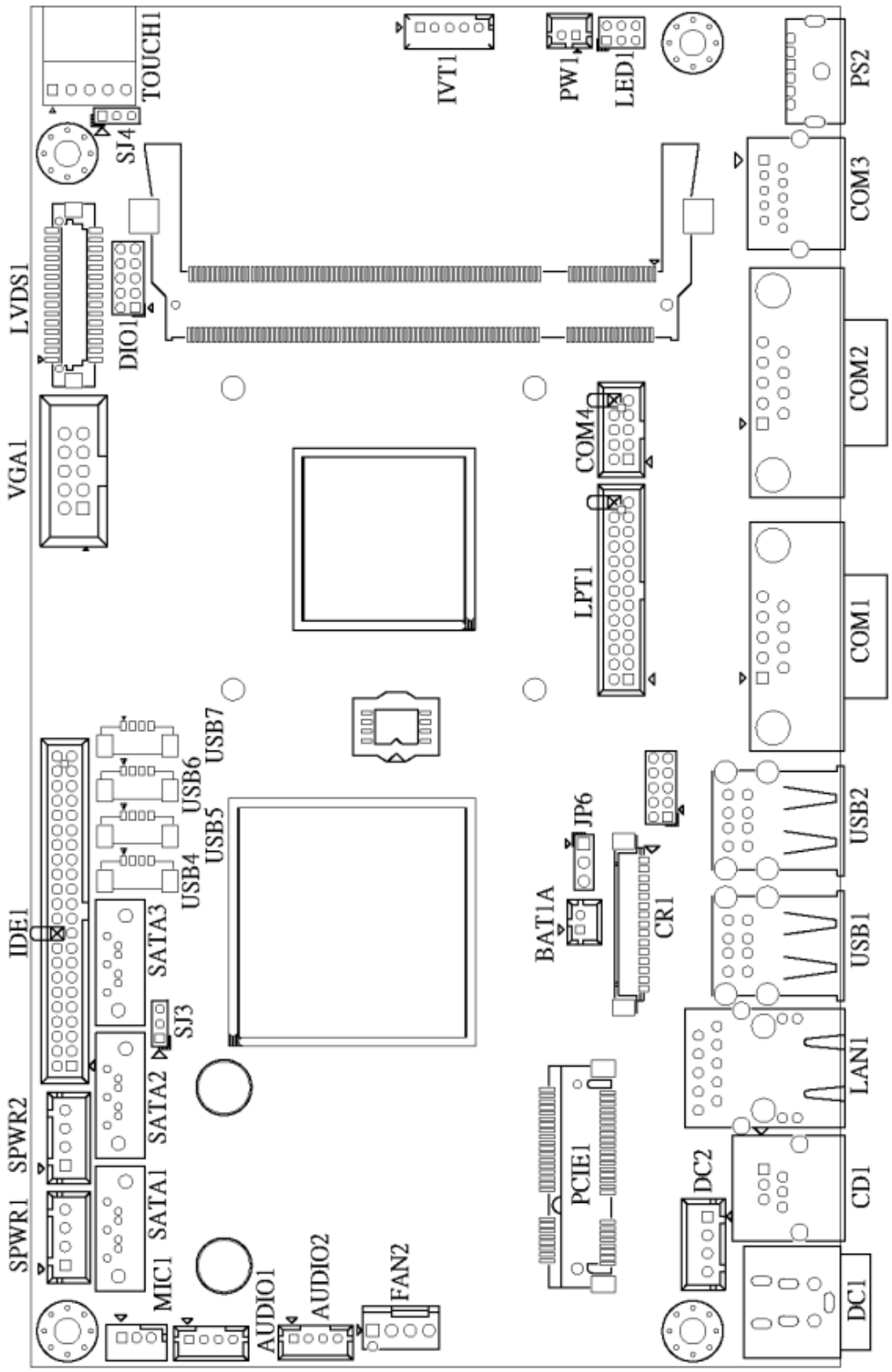

Схема материнтской платы

6.1 Описание разъёмов платы

Разъём	Описание
DC1	Mini Din 4P for Power Input Port
DC2	Internal Power Input Connector
CD1	RJ11 for Cash Drawer Port
LAN1	RJ45 for LAN Port
USB1, 2	USB dual stack for USB Port
USB4, 5, 6, 7	USB Connector
COM1	D-SUB 9 Pin for COM1 Port
COM2	D-SUB 9 Pin for COM2 Port
COM3	RJ48 for COM3 Port
COM4	COM4 Connector
PS2	PS/2 for Keyboard Port
SATA1	SATA 7 Pin for SATA1 Connector
SATA2	SATA 7 Pin for SATA2 Connector
SATA3	SATA 7 Pin for SATA3 Connector
SPWR1, 2	Power Output for SATA HDD
IDE1	PATA Connector
LVDS1	LCD Connector
VGA1	VGA Connector
CR1	Card Reader Connector
AUDIO1	Speaker out Connector
AUDIO2	Line out Connector
MIC1	MIC in Connector
LPT1	Printer Connector
TOUCH1	5W Resistive Touch Connector

PCIE1	Mini PCI-E Socket
PW1	Power Button Connector
IVT1	Inverter Connector
FAN2	CPU Fan Connector
LED1	LED Connector
BAT1A	CMOS Battery Connector
DIO1	Digital Input / Output Connector
JP6	Clear CMOS
SJ3	SATA Power Enable for SATA3

6.2 Установка перемычек

JP6	**Clear CMOS**
1-2	Стандартное положение *
2-3	Очистка CMOS BIOS

SJ3	**Питание SATA для SATA3**
1-2	Включить питание SATA 5V
2-3	Стандартное положение *

* - по умолчанию